LUXE-S BARİYER TEKNİK ŞARTNAMESİ

GENEL TANIM

- Konut otopark kullanımına uygundur.
- Sistem beslemesi 230 V, motor beslemesi 18 V DC olmalıdır. (Motor beslemesi 18 V DC olması motordan yüksek performans sağlanabilmesi içindir.)
- Bariyer kol uzunluğu 3 metre ve 4 metre olarak kullanabilmelidir.
- Bariyer gövdesi galvaniz çinko kaplama üzerine özel bir boya ile boyanmış olmalıdır.
- Bariyer kolu sağ ve sol yöne çevrilebiliyor olmalıdır.
- Optic encoder sistemi sayesinde engel tanıma ve ezilme önleme özelliği olmalıdır.
- Yavaş başlama, yavaş durdurma özelliği olmalıdır.
- Bariyerin yavaşlama mesafesi hızı kontrol ünitesi üzerinden ayarlanabiliyor olmalıdır.
- Otomatik kapanma süresi yaklaşık 1 ile 120 saniye arasında ayarlanabiliyor olmalıdır.
- Normal çalışma koşullarında redüktörlü motor tarafından üretilen gürültü sabittir ve 70 dB'yi geçmemelidir.
- Kontrol ünitesi bariyerin gövdesinin üzerine monte edilmiş şekilde olmalıdır.
- Kontrol ünitesi özel bir plastik koruma kapağı içinde olmalıdır.
- Kurulacak otomasyon sisteminin ''makine yapımı '' olarak sınıflandırıldığını ve bu nedenle 2006/42/EC sayılı Avrupa direktifinin uygulamasına uygun olmalıdır. (Özellikle EN12445,EN12453 VE EN12635)
- Mikro işlemci kontrollü Logıc ayarları kontrol ünitesi üzerinden yapılabiliyor olmalıdır.
- 433,92 MHz dahili alıcıya en az 30 adet Rolling kod kumanda tanıtabiliyor olmalıdır.
- Bariyer kolu üzerinde görünürlüğü arttırıcı reflekte etiket olmalıdır.
- Bariyer kolurüzgar direncini azaltacak şekilde elips olmalıdır.
- Kontrol ünitesi üzerinde yanan farklı renkli ledler ile arıza tespiti yapılabiliyor olmalıdır.
- Kontrol ünitesine reset atılarak fabrika ayarlarına dönülebiliyor olmalıdır.
- Bariyer motorunun redüktör iç dişlileri daha uzun ömür için metal olmalıdır.
- Bariyer elektrik kesintisi durumlarında kişisel anahtar ile açılıp el ile de çalışabilmelidir.
- Kontrol ünitesi üzerinde anten bağlantı çıkışı olmalıdır.
- Bariyerin gövdesinin üzerinde kol açılış ve kapanışta sırasında uyarı led ışığı olmalıdır.
- Flaşör, emniyet fotoseli, buton, pnomatik, loop dedektör, kenar emniyet sistemi vb. gibi ekipmanlar bağlanabilir olmalıdır.

OPSİYONEL

- İsteğe bağlı yedek pil sayesinde elektrik kesildiğinde bile çalışılabilir olmalıdır.
- Harici alıcı ünitesi ile kumanda adet sayısı arttırılabiliyor olmalıdır.
- Wifi modülünü kullanarak akıllı telefon ile uzaktan kontrol etmek mümkün olmalıdır.

GARANTİ

- Bariyerin, üretici firma tarafından üretim hatalarına karşı en az 2 yıl garanti ve 10 yıl yedek parça bulundurma garantisi vermelidir.

BELGELENDİRME

- Bariyer otomasyonunun CE deklarasyon belgesi olmalıdır.

MENŞEİ

- % 100 İTALY

TEKNİK ÖZELLİKLER	LUXE-S
FREKANS	50 - 60 Hz
GÜÇ GİRİŞİ	230 V AC ±10%
MOTOR GÜCÜ	250 V
ÇEKTİĞİ AKIM (Max)	1 A
TORK	155 Nm
REDÜKSİYON ORANI	1/191
AÇILMA SÜRESİ	2,2 saniye
KORUMA DERECESİ	IP 54
ÇALIŞMA SÜREKLİLİĞİ	%100 YOĞUN
ÇALIŞMA SICAKLIĞI	-20 °C ÷ +55 °C
KOL UZUNLUĞU MAX.	4 Metre
AĞIRLIK	47 Kg
KONTROL ÜNİTESİ	K206MA

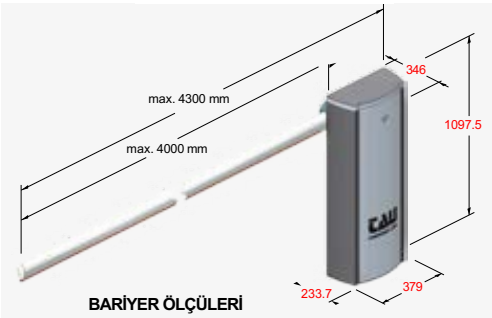

BARİYER ÖLÇÜLERİ

MADE IN ITALY